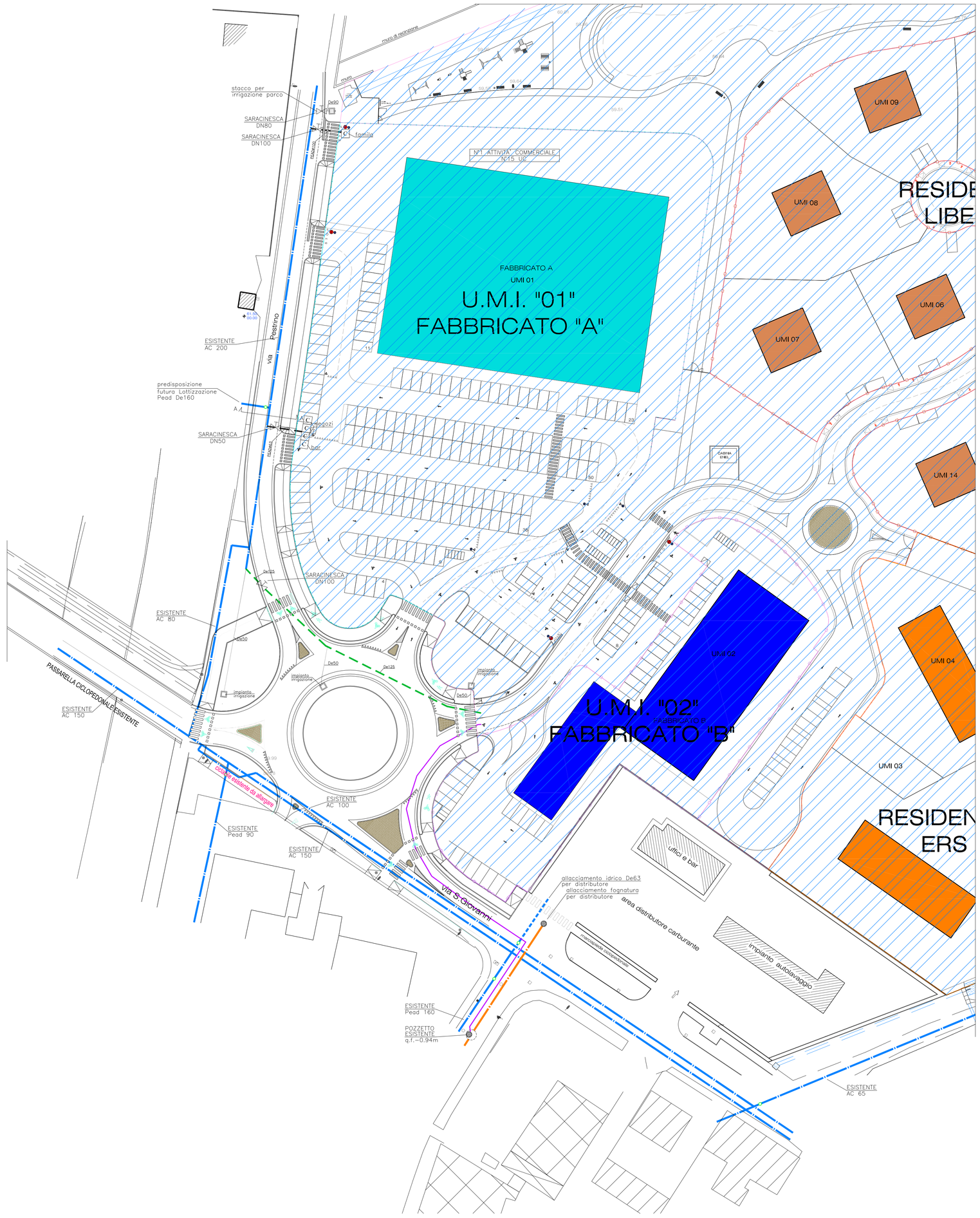

SEZIONE A–A (STRADA Via del Pestrino)

SCALA 1:40

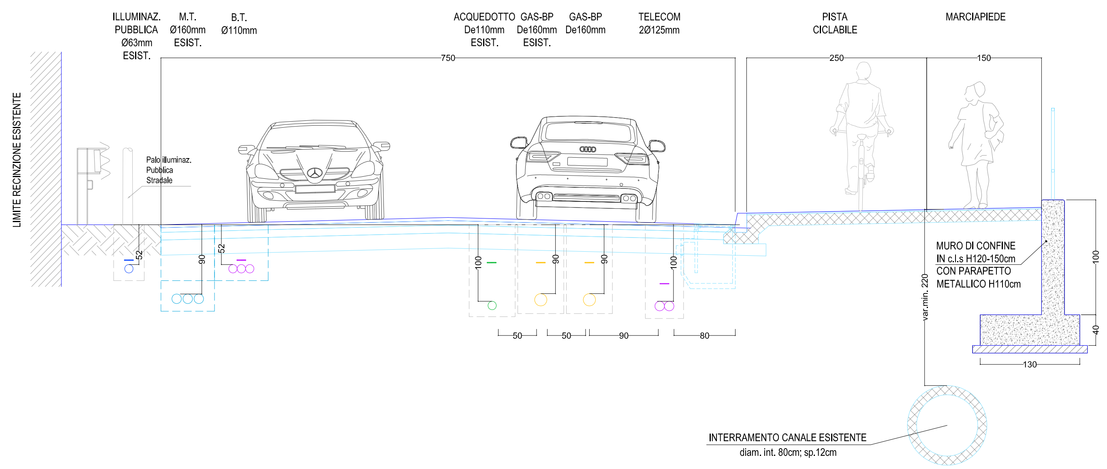

POSA DI CONDOTTE D'ACQUEDOTTO
sezione di posa tipo su strada comunale

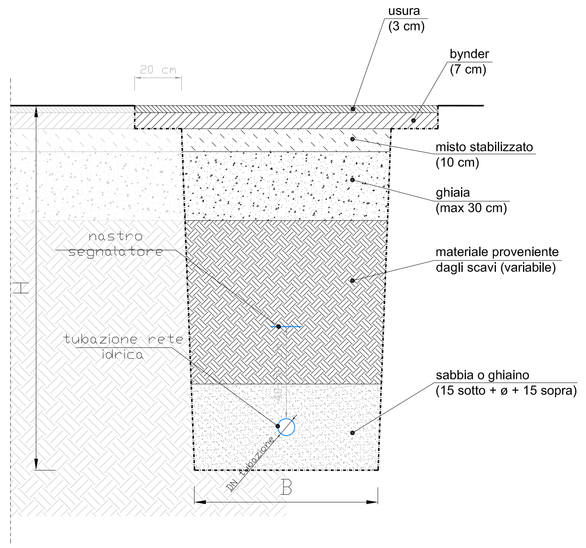

DIAMETRO CONDOTTE	B	H
fino a ø65 mm	0,40 m	1,10 m
da ø80 a ø225 mm	0,60 m	1,30 m
da ø250 a ø315 mm	0,70 m	1,40 m
da ø350 a ø400 mm	0,80 m	1,50 m

INCLINAZIONE PARETI DELLO SCAVO: in base alla natura e consistenza del terreno (convenzionalmente pari a 0°)

LETTO DI POSA: 15 cm di sabbia o ghiaietto sotto la tubazione

RICOPRIMENTO: 15 cm oltre la generatrice superiore della tubazione

SEZIONE DI SCAVO IN TRATTO ASFALTATO
(tubo fognatura in pressione)

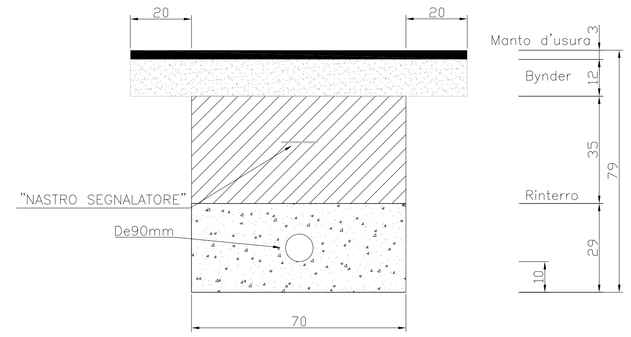

LEGENDA

- TUBAZIONE RETE ACQUEDOTTO ESISTENTE
- NUOVA RETE ACQUEDOTTO TUBAZIONE IN PEad ø110 PN16
- RETE FOGNATURA ESISTENTE
- NUOVA RETE DI FOGNATURA IN PRESSIONE TUBAZIONE IN PEad PN16 De90mm
- GRUPPO CONTATORI POSIZIONATO AL LIMITE DELLA PROPRIETA'
- SARACINESCA FLANGIATA PER RETE ACQUEDOTTO
- OPERE DI URBANIZZAZIONE NON PREVISTE NELL'APPALTO

PARTICOLARE COSTRUTTIVO SARACINESCA DI LINEA CON ASTA DI MANOVRA (su tubazione in PEad)

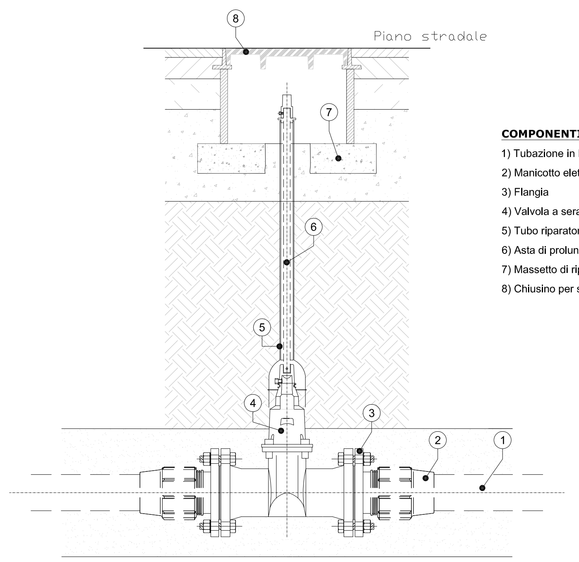

COMPONENTI TECNICI

1) Tubazione in PEad ø110 mm PN16
2) Manicotto elettrosaldabile
3) Flangia
4) Valvola a saracinesca a corpo ovale/piatto
5) Tubo riparatore (solitamente in polietilene)
6) Asta di prolunga per saracinesche sottosuolo
7) Massetto di ripartizione
8) Chiusino per saracinesca sottosuolo cm 40x40

Michele arch. Segala Alfredo arch Pasquetto
via S. Rocco 44 - 37138 Verona
tel. 045 8010 777 - fax 045 8010 778
email: segala@segala-pasquetto.it - www.segala-pasquetto.it

COMUNE DI VERONA
PROVINCIA DI VERONA

PIANO URBANISTICO ATTUATIVO
PALAZZINA 269+122

tavola
TAVOLA 10-I.01
(DISTRIBUZ.I APRILLA RACCORD)
PALAZZINA 269+122_PUA

revisione
01 - 28.03.2013
02 -
03 -
04 -

scala
1:500

disegno
in.tec TECNOLOGIE INTEGRATE

data 04.03.2013
aggiornato 28.03.2013
file PALAZZINA-269122_PUA_TAV-10-I.01.DWG

collaboratori

INFRATEC consulting engineering S.r.l.	viabilità
IN.TEC tecnologie integrate S.r.l.	infrastrutture
STUDIO NUCCI & ASSOCIATI	geologia
GEOM. PIPPA LUCIO	topografia

oggetto
OPERE DI SOSTENIBILITA':
PLANIMETRIA DI PROGETTO
IMPIANTO ACQUEDOTTO E FOGNATURA

ORDINE degli ARCHITETTI PIANIFICATORI PAESAGGISTI CONSERVATORI VERONA
Michele Segala n° 1547
sezione A settore architettura ARCHITETTO

ORDINE degli ARCHITETTI PIANIFICATORI PAESAGGISTI CONSERVATORI VERONA
Alfredo Sante Pasquetto n° 1200
sezione A settore architettura ARCHITETTO

progettista	Arch. Michele Segala
progettista	Arch Alfredo Pasquetto
direttore dei lavori	Arch. Michele Segala
committente	SISTEMA S.P.A. e CATERINA S.r.l.

Questo disegno non si può riprodurre ne' copiare, ne' comunicare a terzi persone od a case concorrenti senza il nostro consenso [vigenti leggi sulle privative industriali e sulla tutela delle opere dell'ingegno]